이 도면상에 표시된 정보는 (주)효성의 소유이며 당사의 사전 서면동의 없이 무단사용을 금합니다. The information written in this drawing is HYOSUNG's property, and may not be disclosed and/or reproduced without the prior official permission of HYOSUNG Corp.

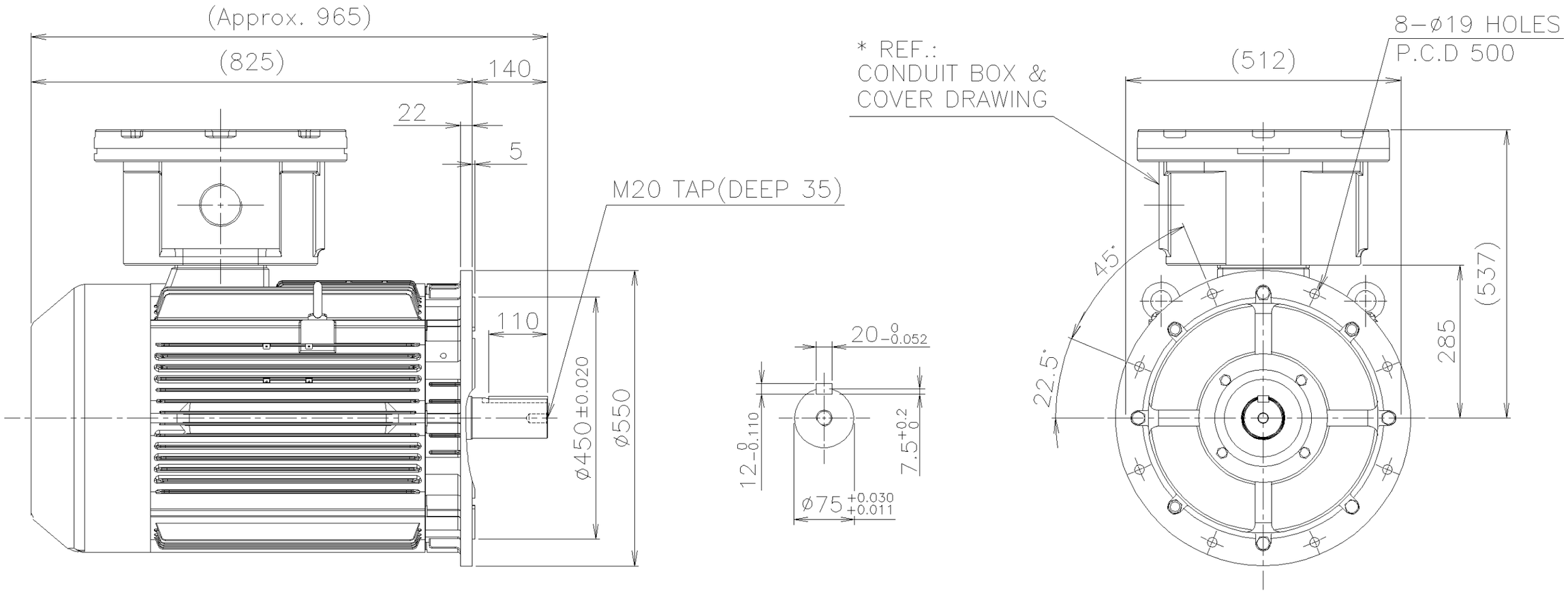

<NOTE>

1) THE CONDUIT BOX MAY BE ROTATED STEPS OF 90°.

2) STEEL HOOD & CAST IRON C/B.

TYPE	A.C MOTOR EF-F FR.NO.250M 4P~				DWG. NAME	OUTLINE DIMENSIONS 전동기 외형치수도		
DRAWN	DESIGN	CHECKED	REVIEWED	APPROVED		SCALE 1/11	DATE 2011-03-08	
	홍 2011/03/08 승만	이 2011/03/08 상순		이 2011/03/09 경순	REF. DWG. NO.			UNIT mm
HYOSUNG					DWG. NO.	DMMK10919H08		1

양식CE-14-0100-3A4R